3.1-8599.00.00.00.00 ГЧ

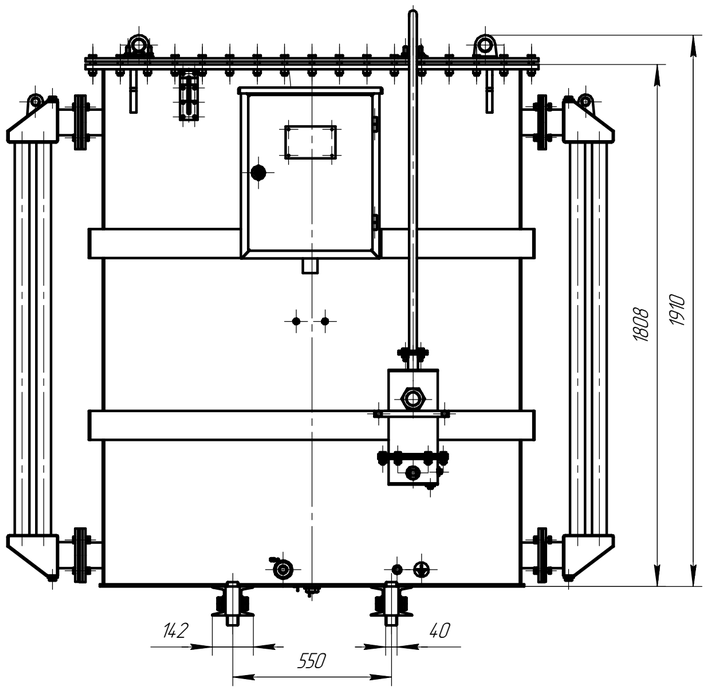

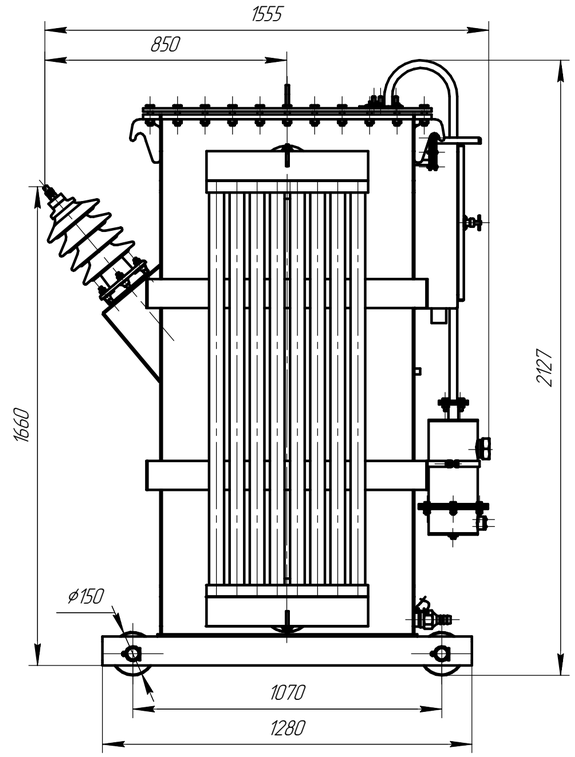

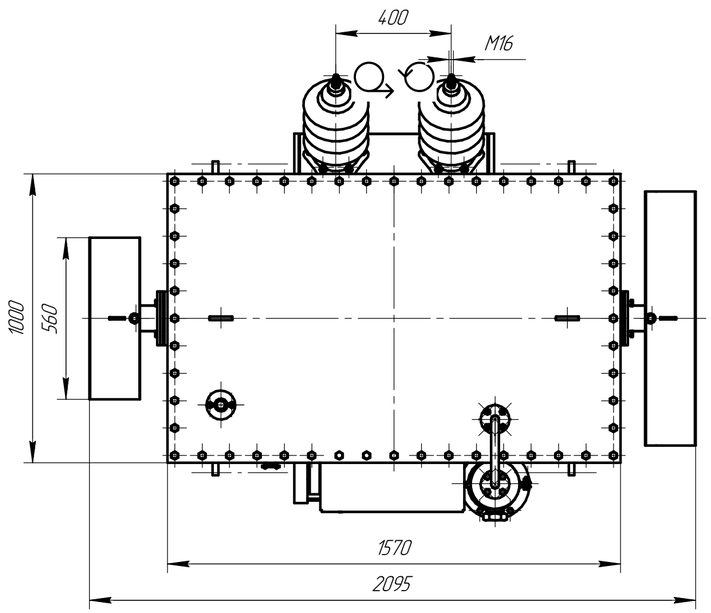

					3.1-8599.00.00.00.00 ГЧ		
Изм.	Лист	№ докум.	Подп.	Дата	Реактор РЗДПОМ-700/35 (6 часов) Габаритный чертеж	Лит.	Масса: 5380 / Масштаб: 1:15
Разраб.		Жаботин				Лист	Листов: 1
Пров.						СЕ ПАО "ДЭ" "Электроремонт"	
Т.контр.							
Н.контр.							
Утв.		Ткачук					

Перв. примен.

Справ. №

Подп. и дата

Инв. № дубл.

Взам. инв. №

Подп. и дата

Инв. № подл.

Копировал

Формат А2